Scheda prodotto

Descrizione

Rab

Designer: CDC Tipologia: Tavolo Anno: 2014

Descrizione: Nella sua semplicità di forma e struttura, il tavolino Rab offre un'ottima soluzione non solo ai privati ma a bar e locali che vogliono sfruttare gli spazi esterni. Rab è un tavolo da pranzo o aperitivo affiancato da sgabelli, acquistabile nella versione tonda oppure quadrata.

Informazioni tecniche Struttura: Acciaio inox satinato o verniciato a polvere Piano: laminato spesso lucido in diversi colori

Disegni

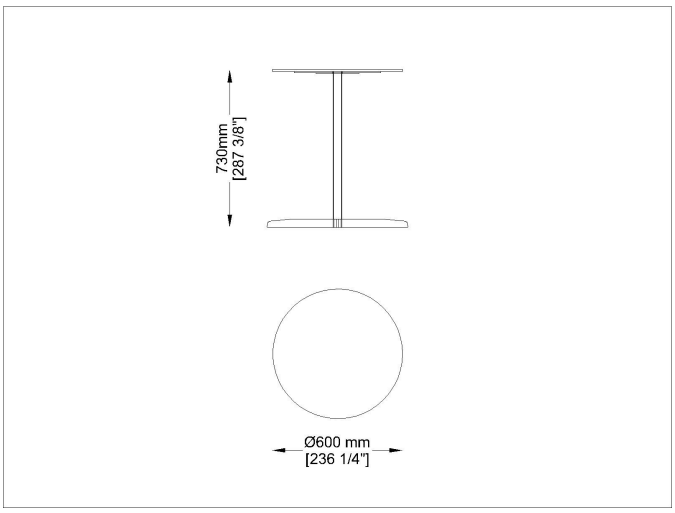

RAB TH73O6

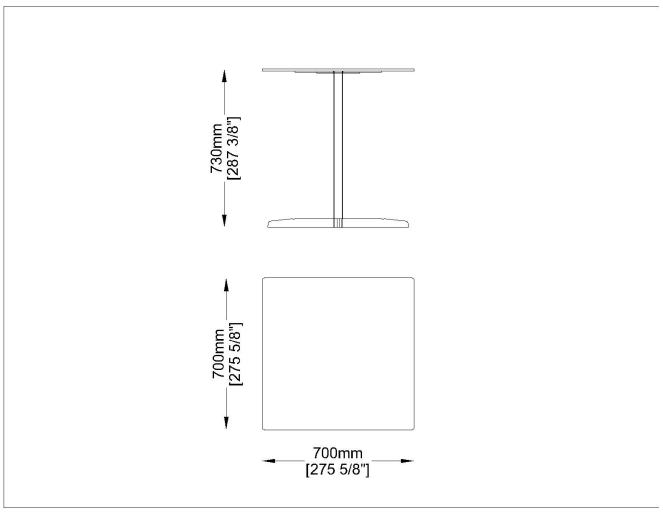

RAB TH73Q7

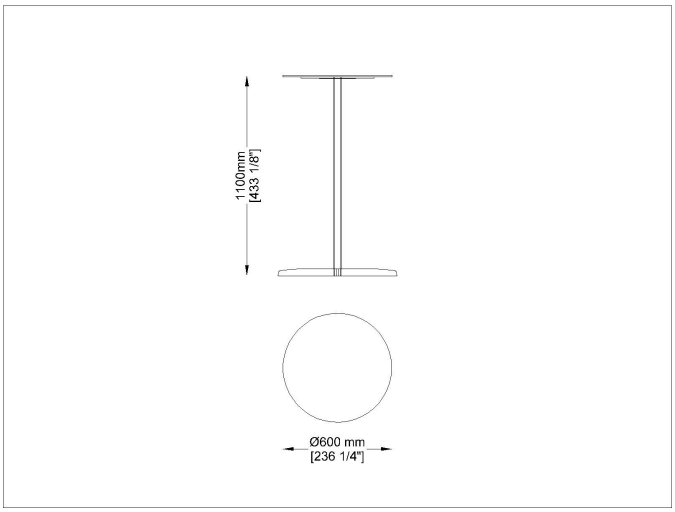

RAB TH110O6

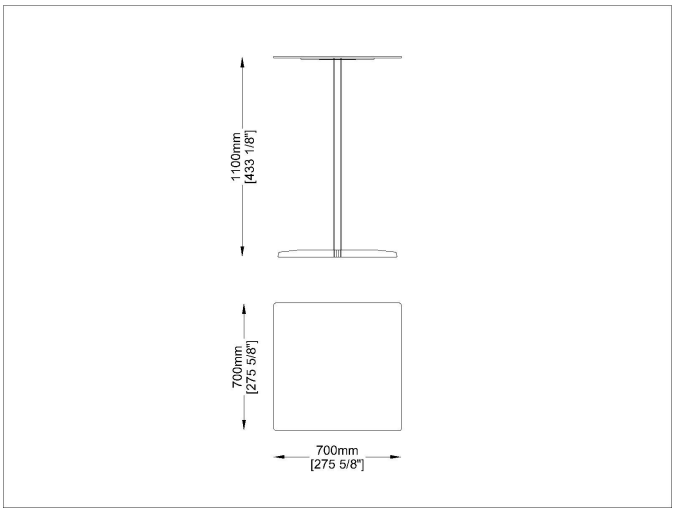

RAB TH110Q7

Materiali

Struttura metallica

Acciaio inox satinato

Satinized/Satinato
steel satinized

Laminato

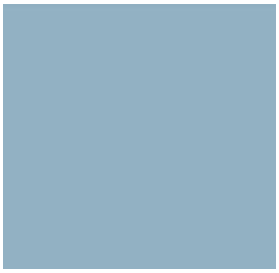

RAL 5024
Azzuro-Light Blue

RAL 9010
Bianco-White

RAL PD5843
Tortora-Taupe

RAL1019
Lino-Linen

Piano

Prodotti consigliati

S G A