Descrizione

Nest

Designer: Stefano Gallizioli Tipologia: Tavolo Anno: 2007

Description:

Informazioni tecniche Telaio: Telaio in acciaio inox satinato o verniciato a polvere Piano: alluminio verniciato a polvere o in pietra di quarzo con “effetto ardesia”

Disegni

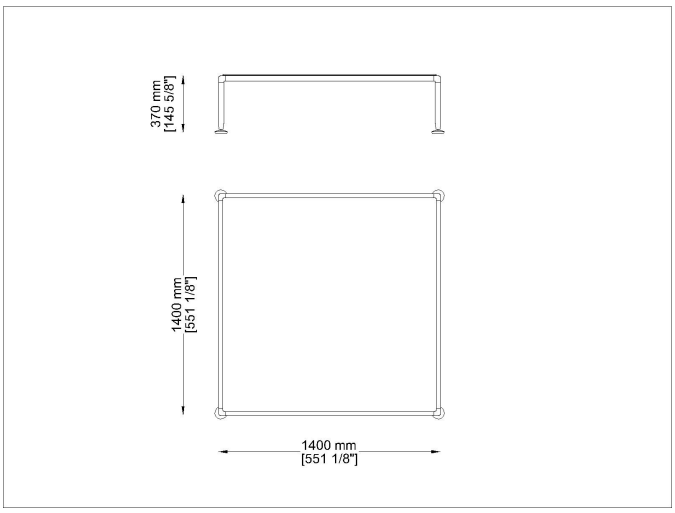

N TQ140H37

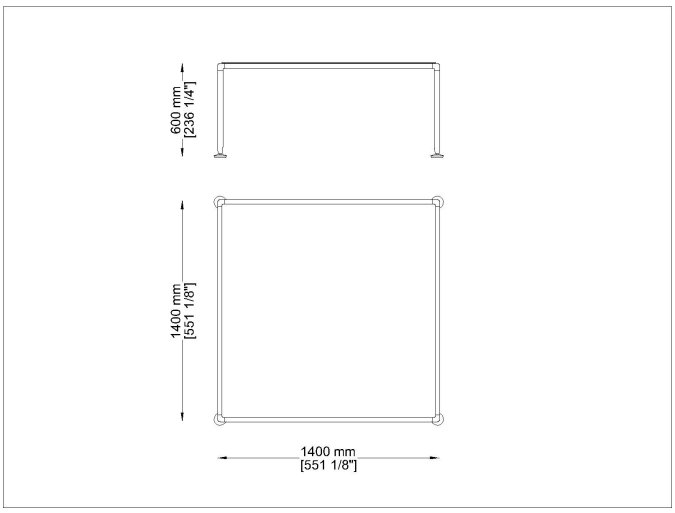

N TQ140H60

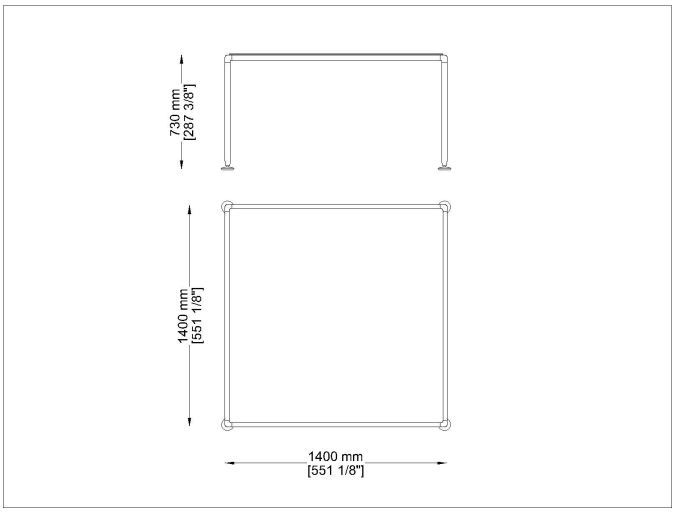

N TQ140H73

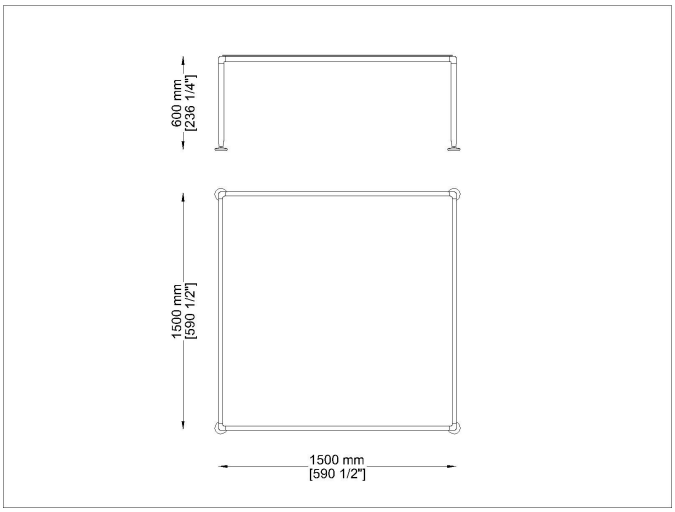

N TQ150H60

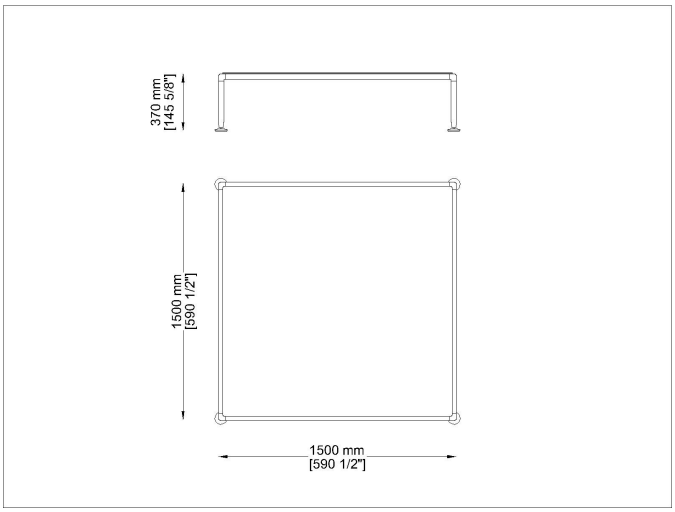

N TQ150H37

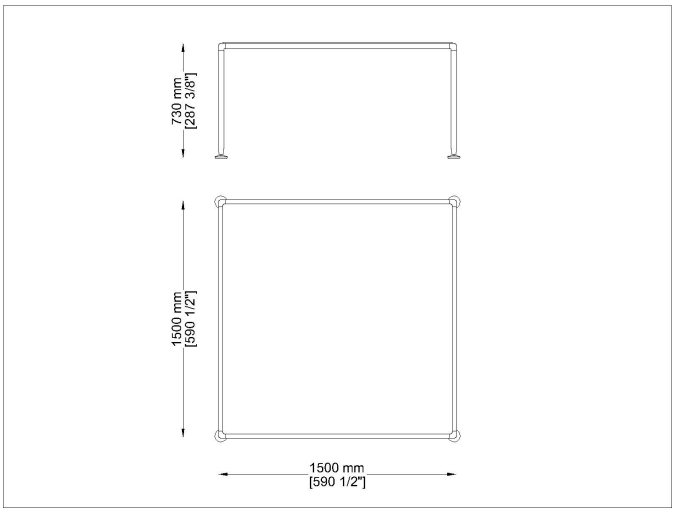

N TQ150H73

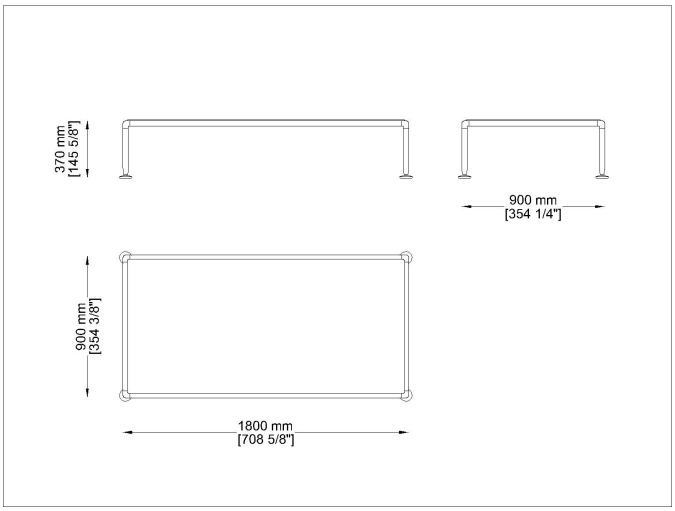

N TR180H37

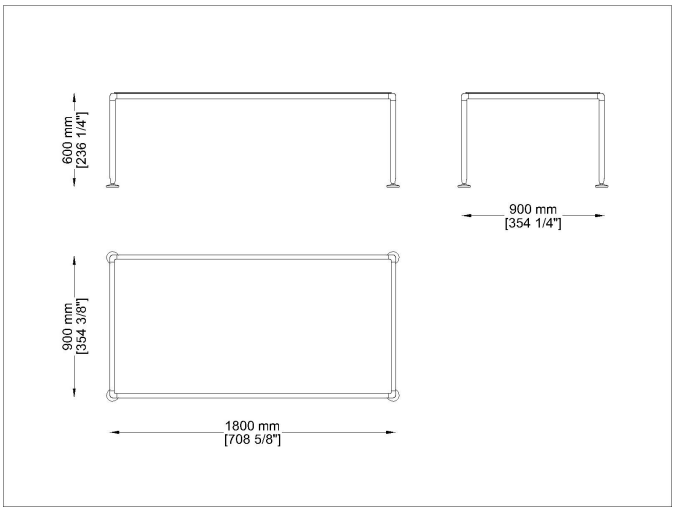

N TR180H60

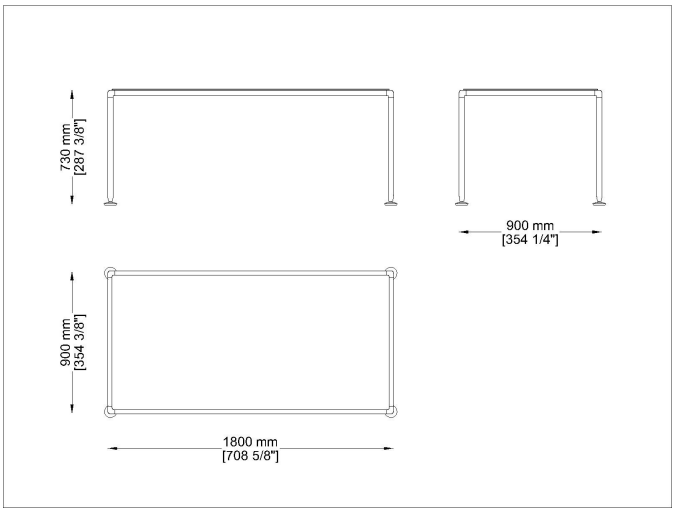

N TR180H73

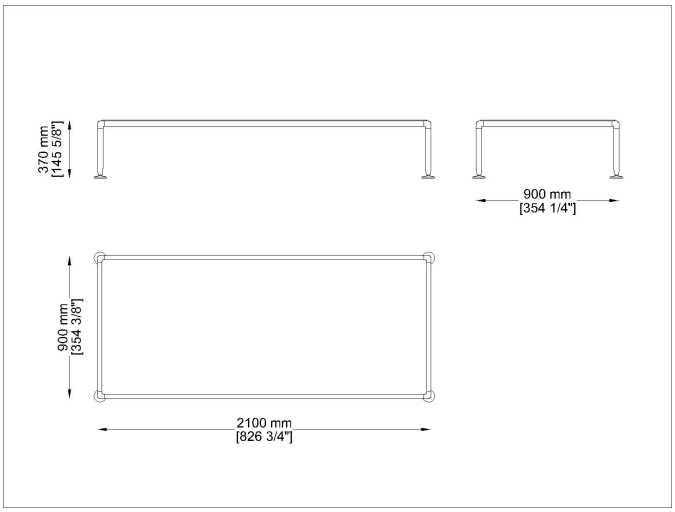

N TR210H37

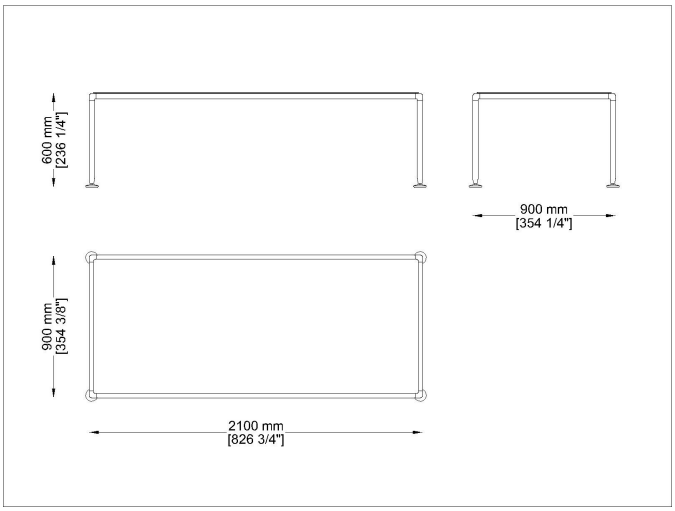

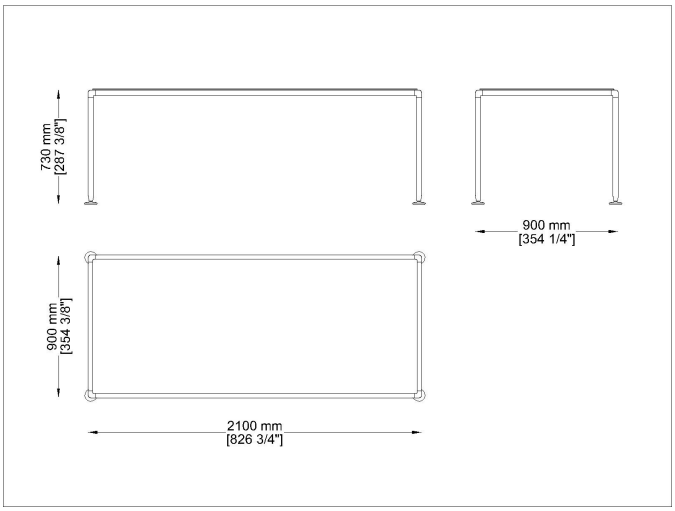

N TR210H60

Materiali

Struttura in metallo

Acciaio satinato

Satinized/Satinato
steel satinized

Struttura in metallo

Verniciato a polvere

RAL 5024
Azzuro-Light Blue

RAL 6021
Verde-Green

RAL 9010
Bianco-White

RAL PD5843
Tortora-Taupe

RAL1019
Lino-Linen

Piano d'appoggio

Verniciato a polvere

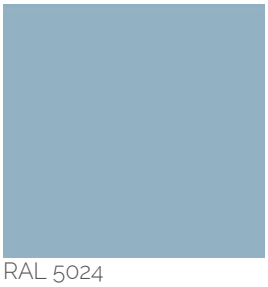

RAL 5024
Azzuro-Light Blue

RAL 6021
Verde-Green

RAL 9010
Bianco-White

RAL PD5843
Tortora-Taupe

RAL1019
Lino-Linen

Prodotti consigliati

Privato: Fellini

SB

S

Nest

Zeta

Livis

Jubeae ST

Jubeae S

Jubeae SB